Massif Type F3
ECH. =1:25 , Coffrage

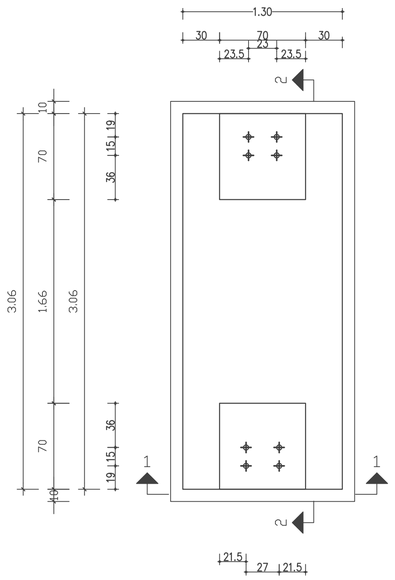

COUPE 1-1 ECH:1/25

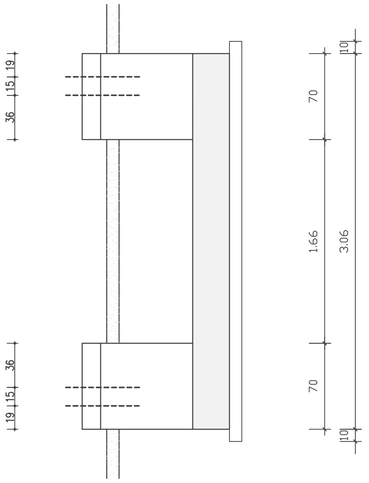

COUPE 2-2 ECH:1/25
Schnitt 1 -1 M = 1:25

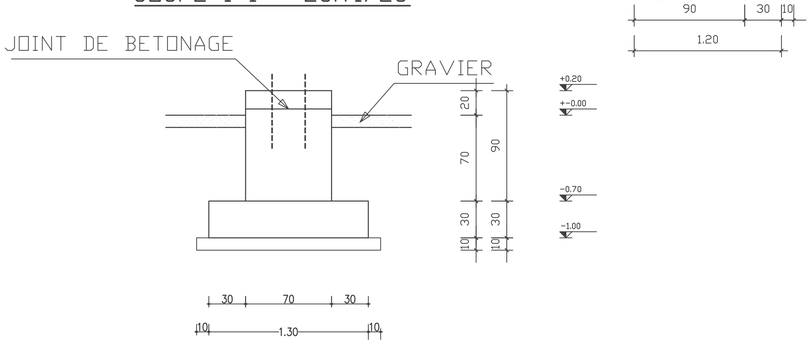

Massif Type F3
ECH. =1:25 , FERRAILLAGE

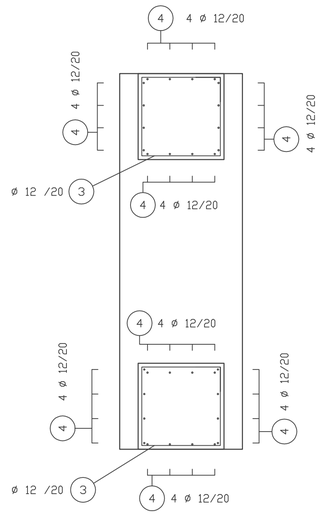

COUPE 2-2 ECH:1/25

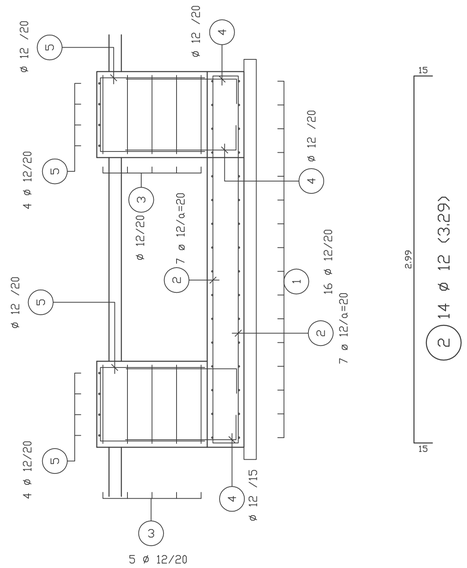

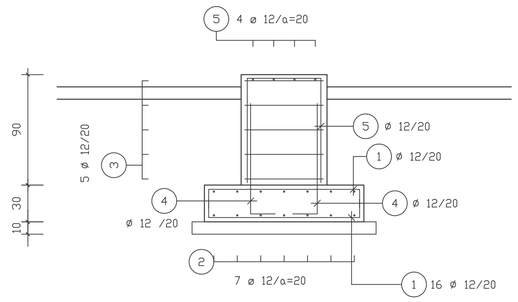

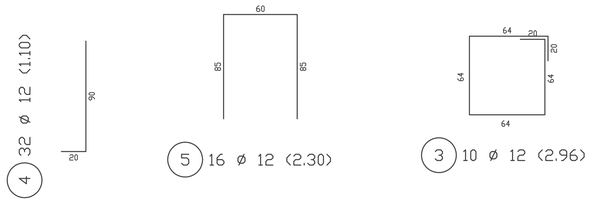

liste de pliage

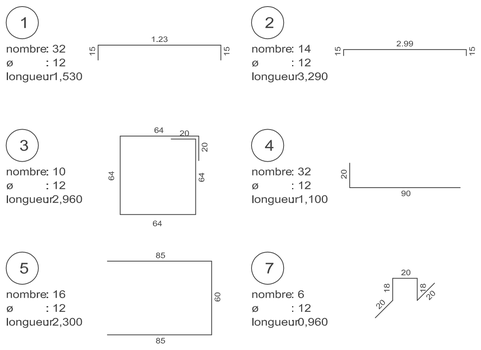

NOTA

ARMATURE BARRES A HAUTE ADHERENCE	FE= 400 MPa
BETON RESISTANCE CARACTERISTIQUE	Fc28=23MPa
TYPE DE CIMENT	CPA 325
DOSAGE BETON ARME	350 KG/M3
DOSAGE BETON DE PROPRETE	150 KG/M3
PROFONDEUR D'ANCRANGE MINIMAL -1,00m /TN	Gsol = 2,00bars
ENROBAGE	3,5 cm

NIVEAU +0.00 CORRESPOND AU NIVEAU TERRASSEMENT

DOCUMENTS DE REFERENCES

1HDA1-1-4994 PLAN D'IMPLANTATION DE FONDATION
1HDA1-4-1413 NOTE DE CALCUL

liste de pièces en rond acier BSt 500 S — tous le données arrondi

pos.	piéce	ø (mm)	longueur de coupe (m)	poid (kg)	longueur total (m)
1	32	12	1,530	1,359	48,960
2	14	12	3,290	2,922	46,060
3	10	12	2,960	2,628	29,600
4	32	12	1,100	0,977	35,200
5	16	12	2,300	2,042	36,800
7	6	12	0,960	0,852	5,760

quantité (beton d'acier BSt 500 S)

(mm)	(kg/m)	(m)	(kg)
12	0,888	202,380	179,713
poids total			179,713

Form.	A1		
Langue	F		
Echelle	1:25	No.de feuilles	01
Mod.	-	Feuille No.	01
Ech.:	1:25		